Aparato: BAÑO MARÍA ELÉCTRICO

Modelo: BME-71/S

Escala

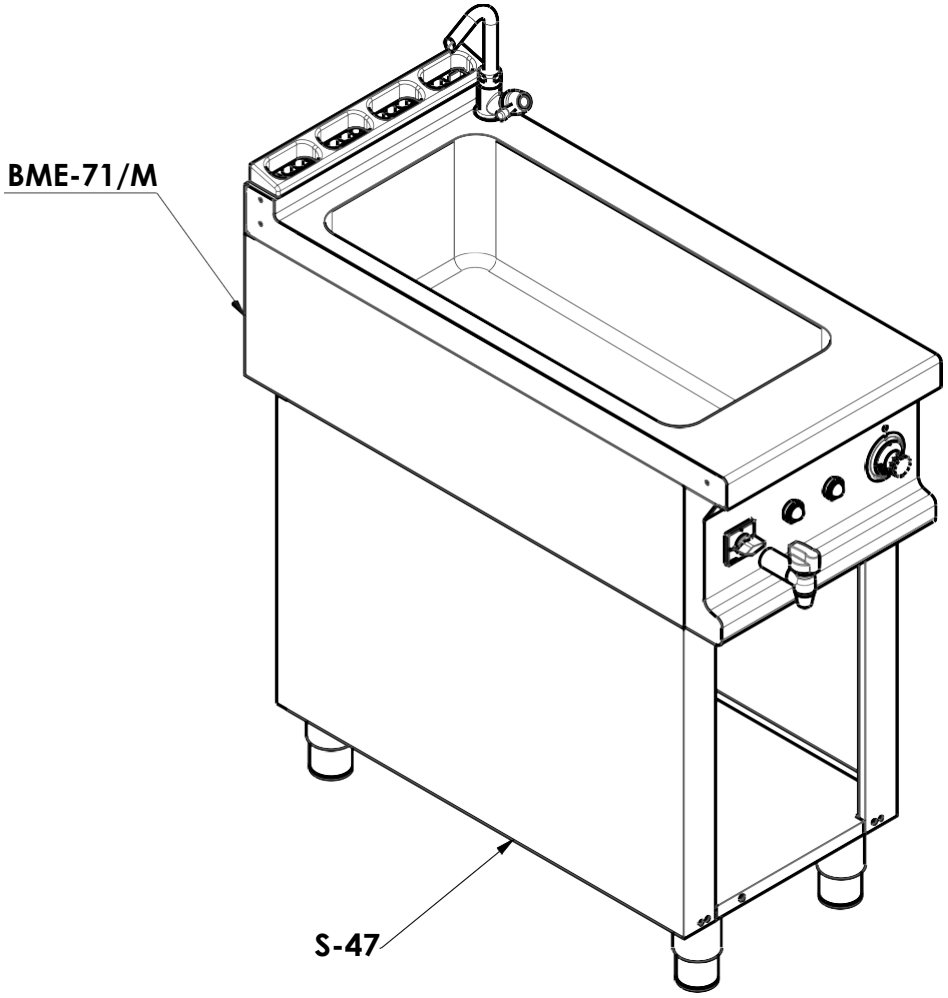

Aparato: BAÑO MARÍA ELÉCTRICO

Modelo: BME-71/M

Escala

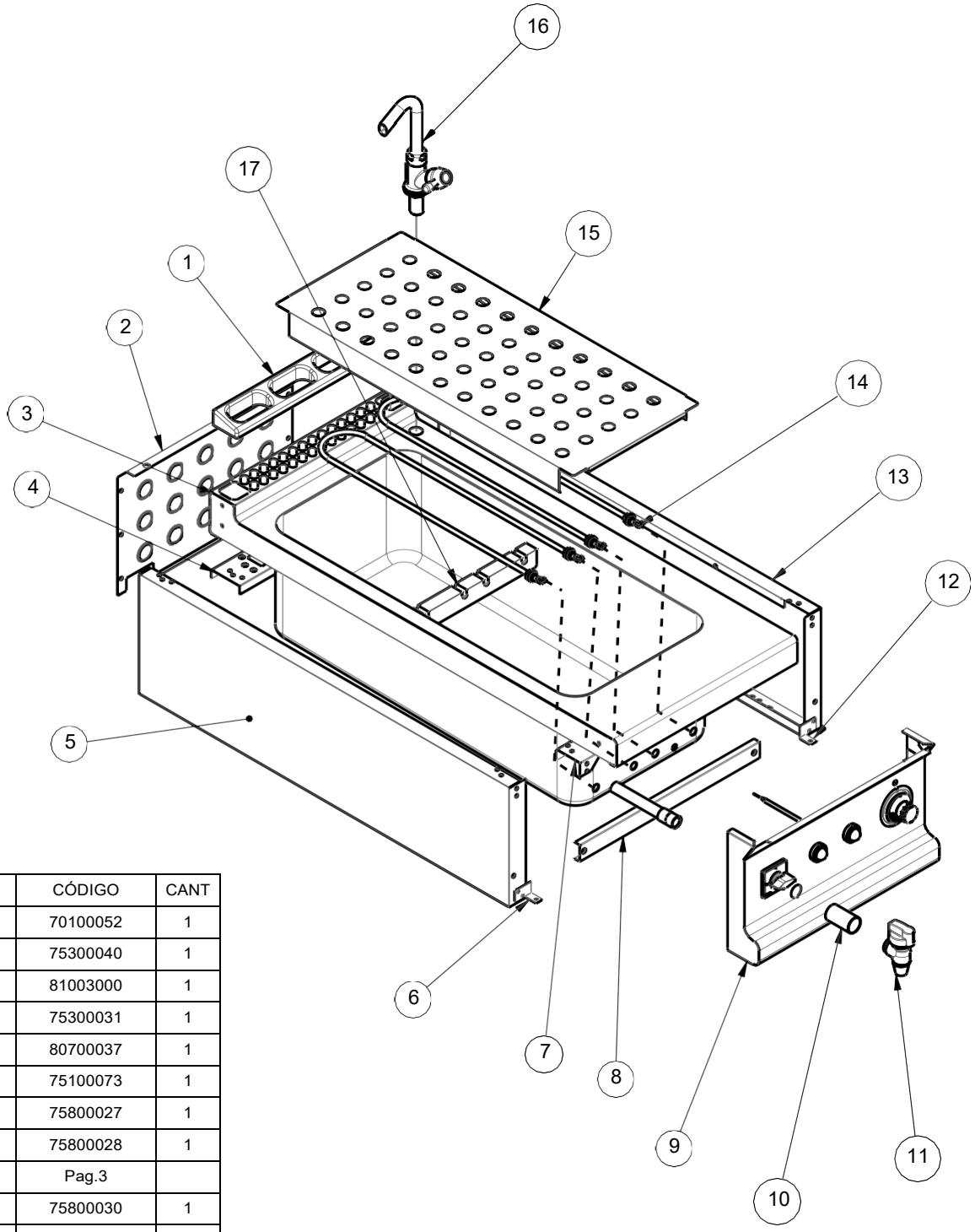

Nº	CÓDIGO	CANT
1	70100052	1
2	75300040	1
3	81003000	1
4	75300031	1
5	80700037	1
6	75100073	1
7	75800027	1
8	75800028	1
9	Pag.3	
10	75800030	1
11	75800026	1
12	75100074	1
13	80700036	1
14	22300016	2
15	81000025	1
16	75800025	1
17	75800031	1

Aparato: BAÑO MARÍA ELÉCTRICO

Modelo: BME-71/M

Escala

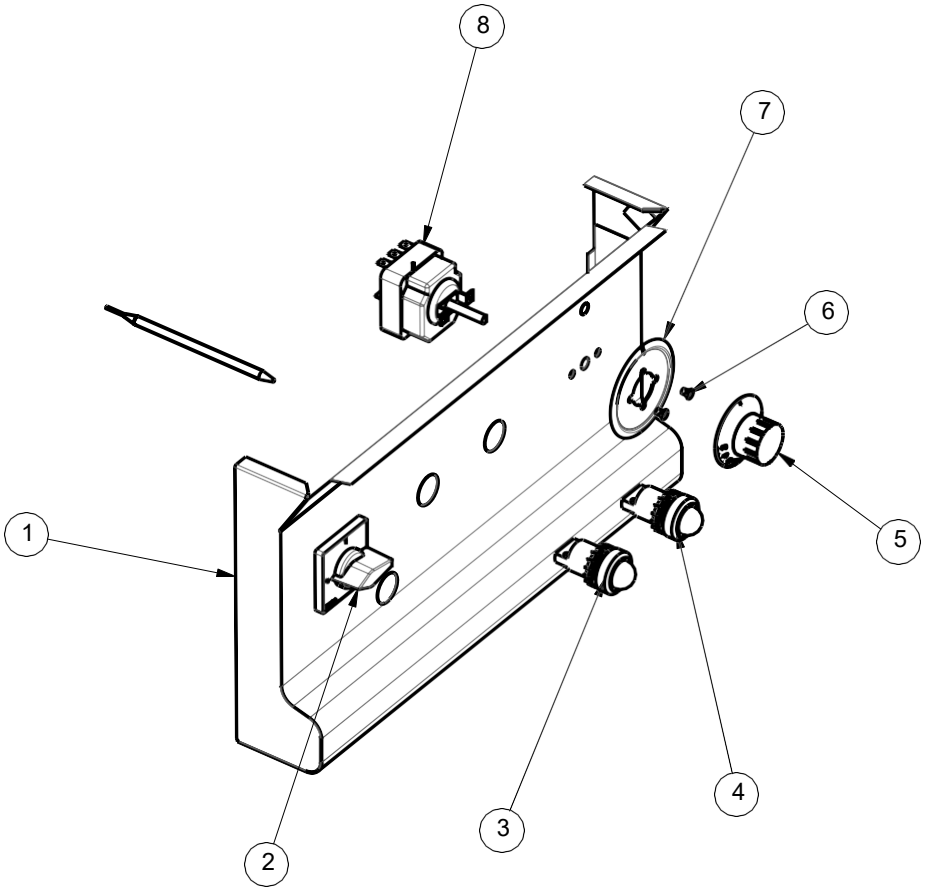

Nº	CÓDIGO	CANT
1	81007000	1
2	27800010	1
3	62800018	1
4	62800017	1
5	22405005	1
6	1366-P	2
7	25304009	1
8	22405003	1