◆FTG-91
◇FTG-71

CONJUNTO PILOTO 00150000

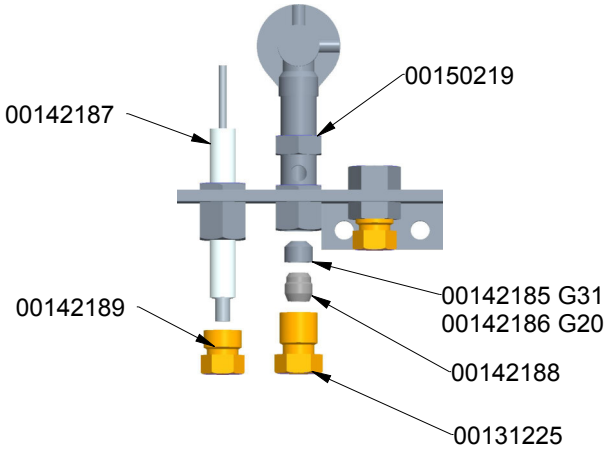

QUEMADOR COMPLETO
◆ 73274000
◇ 79451000

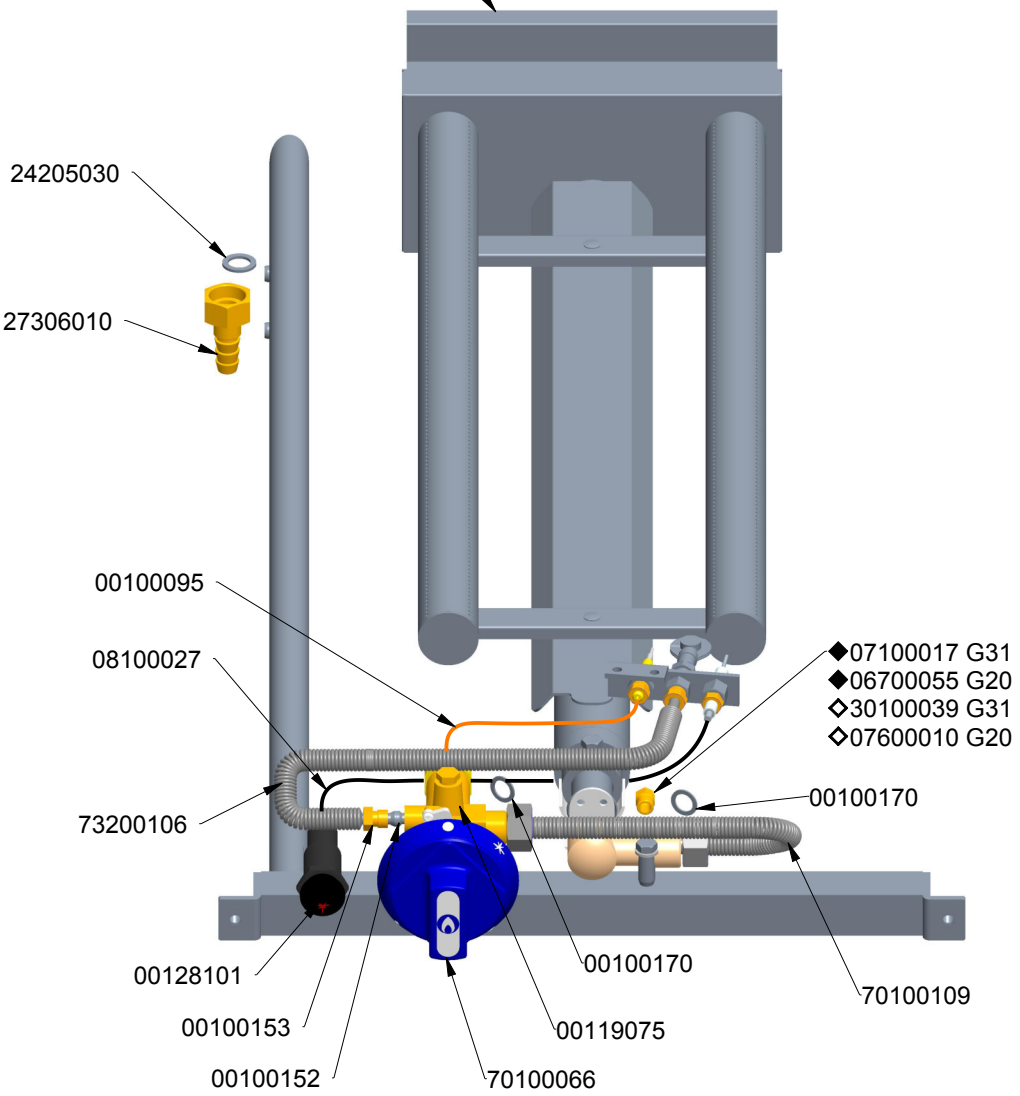

REPAGAS	CATALOGO DE REPUESTOS	Fecha: 20-11-2018
	Aparato: FRY-TOPS DE HIERRO 71 / 91	

DESCRIPCIÓN	CÓDIGOS
1. CONJUNTO PILOTO MONOGAS LLAMA VERTICAL	00150000
2. PILOTO MONOGAS LLAMAQ VERTICAL	00150219
3. BUJÍA DE 4 MM	00142187
4. RACOR FIJACIÓN BUJÍA	00142189
5. INYECTOR DE PILOTO DE Ø 0.30 (G-31) PROPANO	00142185
6. INYECTOR DE PILOTO DE Ø 0.51 (G-20) GAS NATURAL	00142186
7. BICONO SOPORTE INYECTOR PILOTO	00142188
8. MANGUITO EMPALME PILOTO	00131225
9. CONJUNTO QUEMADOR LASER FTG-92/91	73274000
10. CONJUNTO QUEMADOR LASER FTG-72/71	79451000
11. ARANDELA COMUN COLECTORES	24205030
12. TETINA RECTA TOMA DE GAS	27306010
13. TERMOPAR DE 320/8 SIN ROSCA	00100095
14. CABLE BUJÍA L= 500	08100027
15. TUBO ALIMENTADOR PILOTO L=300	73200106
16. PIEZOELECTRICO	00128101
17. MANGUITO EMPALME TUBO Ø 6	00100153
18. BICONO PARA TUBO DE Ø 6	00100152
19. MANDO DE POLYAMIDA AZUL GRANDE	70100066
20. GRIFO CAL 3200/11 CON GRUPO EJE DE Ø10	00119075
21. ARANDELA DE ALUMINIO Ø 10.8 x 15 x 1.5	00100170
22. INYECTOR DE 9/125 Ø 150 (G-31) PROPANO FTG-91/92	07100017
23. INYECTOR DE 9/125 Ø 245 (G-20) GAS NATURAL FTG-91/92	06700055
24. INYECTOR DE 9/125 Ø 135 (G-31) PROPANO FTG-71/72	30100039
25. INYECTOR DE 9/125 Ø 210 (G-20) GAS NATURAL FTG-71/72	07600010
26. TUBO FLEXIBLE ALIMENTADOR QUEMADOR L= 305mm	70100109