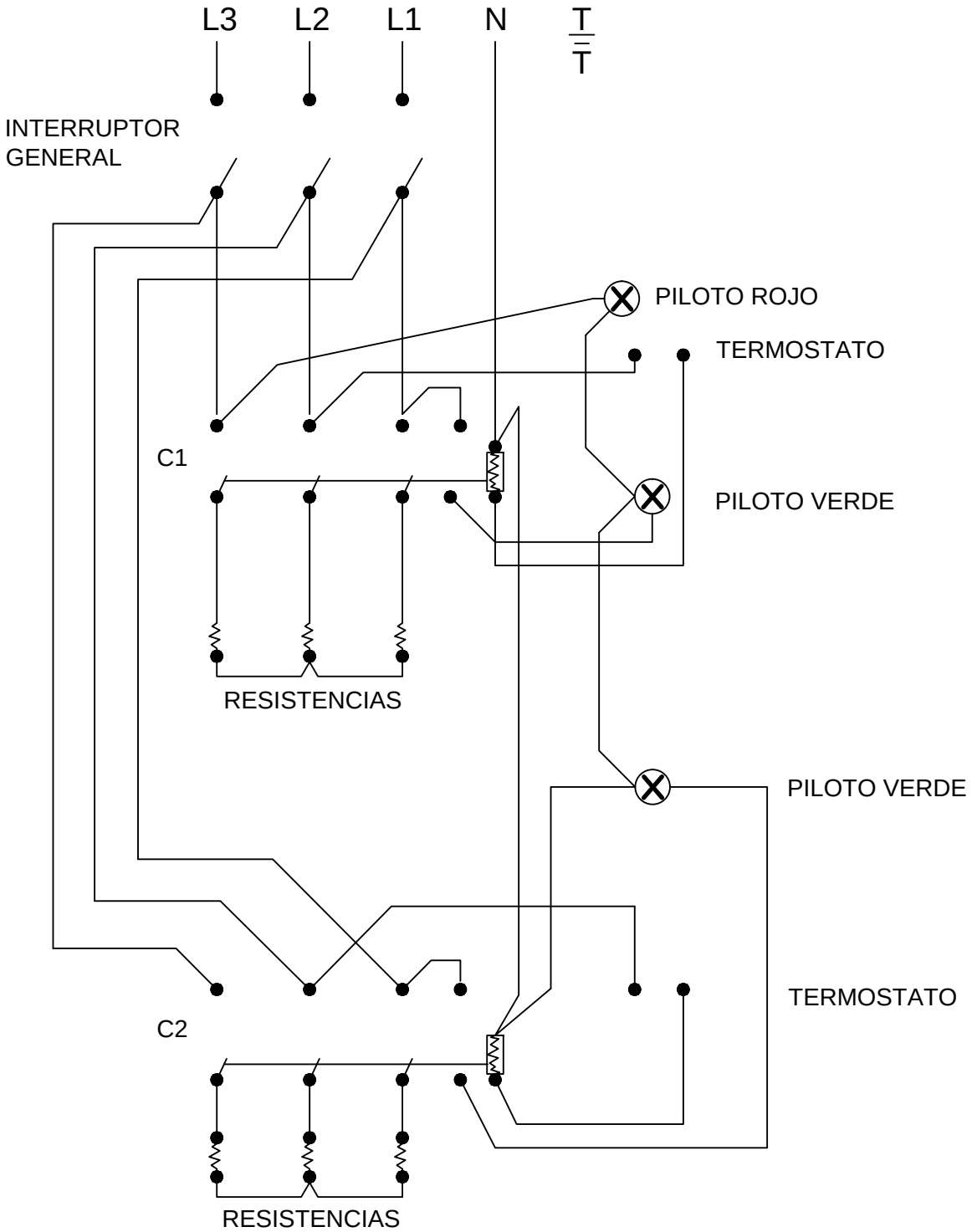

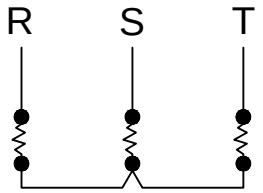

380V TRIFASICO

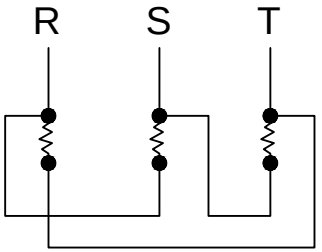

220V TRIFASICO

				NÚMERO
ESQUEMA ELECTRICO				
REPAGAS	CODIGO:	DIBUJADO	J.F.P.T.	
		ENTREGADO		
	DIRECTORIO:			
	ESCALA: DIN_A4	FTE - 92		