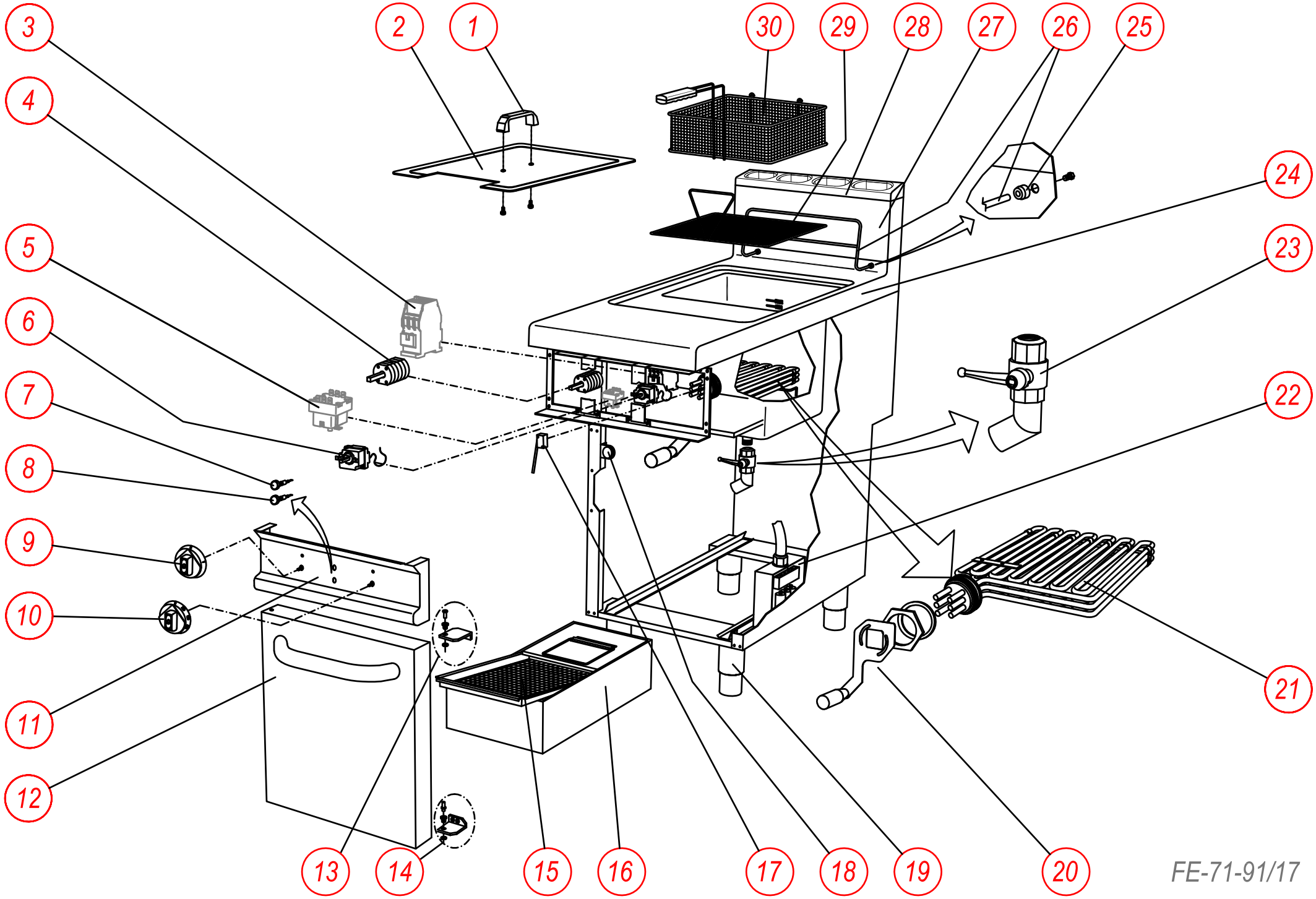
3
4
5
6
7
8
9
10
11
12
2
1
30
29
28
27
26
25
24
23
22
21
13
14
15
16
17
18
19
20
FE-71-91/17

Modello FE-71-91/17

Pos.	COD.	DESCRIPCIÓN	DESCRIZIONE	DESCRIPTION	BESCHREIBUNG	DESCRIPTION
1	ACQ0061	Manilla tapa	Maniglia coperchio	Cover handle	Deckelgriff	Poignée couvercle
2	SLV4250	Tapa	Coperchio	Cover	Deckel	Couvercle
3	ACQ6400	Contactor de 32 Amp	Contattore	Contactor	Schütz	Contacteur
4	ACQ6015	Interruptor	Interruttore	Switch	Zündschloß	Commutateur
5	ACQ6008	Termostato seguridad 230ºC	Termostato sic.	Thermostat sic	Wärmeregler sic	Thermostat sic.
6	ACQ6007	Termostato regulación 195ºC	Termostato	Thermostat	Wärmeregler	Thermostat
7	62500100	Señalización lampara blanca	Segnalatore luminoso bianco	White light	Weißes Licht	Lumière blanche
8	32100012	Señalización lampara azul	Segnalatore luminoso blu	Blue light	Blaues Licht	Lumière bleue
9	77400001	Mando interrupto 0-1	Manopola con numeri 0-1	Knob with numbers 0-1	Knob mit Zahlen 0-1	Bouton avec des nombres 0-1
10	77400002	Mando termostato	Manopola con temperatura	Knob with temperature	Drehknopf mit Temperatur	Bouton avec la température
11	ASS1309	Embellecedor frontal	Frontalino	Front	Front	L'avant
12	ASS1395 SLV5989 50144000	Puerta acero Contrapuerta acero Tirador puerta	Porta Controporta Maniglia porta	Door Storm door Door handle	Tür Sturm Tür Turgriff	Porte Porte de tempête Poignée de porte
13	SLV5836 ACQ0222 SLV5594 ACQ0223	Perno bisagra superior Casquillo rotación puerta Bisagra sup. DX- inf SX Tuerca bloqueo rotación puerta	Perno superiore cerniera Boccola per perno rotazione porta Cerniera sup. Dx - inf. Sx Dado blocc. boccola-perno rot. porta	Upper hinge pin Bushing for rotation pin port Hinge sup. Dx - inf. Sx Bloc nut. bush-pin rot. door	Obere Scharnierbolzen Die Buchse für Dreh Pin-Anschluss Hinge sup. Dx - inf. Sx Bloc Mutter. Busch-pin rot. Tür	Gond supérieur Douille pour une rotat. orifice de broche Sup Charnière. Dx - inf. Sx E'crou de bloc. buisson broches pour.porte
14	SLV5593 ACQ0222 SLV5595 ACQ0223	Perno bisagra inferior Casquillo perno rotac puerta Bisagra superior SX-inf. DX Tuerca bloqueo rotación puerta	Perno inferiore cerniera Boccola per perno rotazione porta Cerniera sup. Sx - inf. Dx Dado blocc. boccola-perno rot. Porta	Lower hinge pin Bushing for rotation pin port Hinge sup. Sx - inf. Dx Bloc nut. bush-pin rot. Door	Untere Scharnierbolzen Die Buchse für Dreh Pin-Anschluss Hinge sup. Sx - inf. Dx Bloc Mutter. Busch-pin rot. Tür	Broche inférieure de charnière Douille pour une rotat. orifice de broche Sup Charnière. Sx - inf. Dx E'crou de bloc. buisson broches pour.porte
15	ASS0045	Filtro de aceite	Filtro olio	Filter mesh	Filternetz	Grille filtre
16	ASS0826	Deposito de aceite	Vasca raccogli olio	Oil collecting pan	Fettaufhangbehälter	Bac recuperation huile
17	ACQ6401	Microinterruptor	Microinterruttore	Micro Switch	Mikroschalter	Commutateur micro
18	ACQ0053 SLV5810 5320006	Iman Soporte Tuerca ciega	Magnete Staffa Dado cieco	Magnetic lock Stirrup Nut blind	Magnetverschluss Steigbügel Nuss	Fermeture magnetique Étrier Écrou
19	ACQ0048	Pata de acero regulable	Ass. piedino	Foot	Fuss	Pied
20	SLV2592	Leva movimiento resistencia	Leva movimento resistenza	Lever resistance movement	Lever Widerstandsbewegung	Mouvement de la résistance Levier
21	ACQ6006 ACQ0073 ACQ6507 ACQ6508	Resistencia de 16500W Tornillo allen M5x10 Junta torica Junta torica	Resistenza W16500 Grano M5x10 Guarnizione o-ring Guarnizione o-ring	Resistance W16500 Wheat M5x10 Gasket Gasket	Widerstand W16500 Weizen M5x10 Dichtung Dichtung	Résistance W16500 Blé Joint Joint
22	ASO0039	Caja conexiones electricas	Scatola alimentazione	Power box	Power Box	Power Box
23	ACQ7600	Grifo desagüe aceite	Rubinetto scarico olio	Oil drain tap	Fettablasshahn	Robinet vidange huile
24	ASS1282	Cuba completa freidora	Piano vasca	Floor bath	Etagenbad	Bain de plancher
25	ACQ8004	Casquillo sujección cesta	Boccola supporto cestini	Support bushing baskets	Stützbuchse Körbe	Paniers douille de soutien
26	ASB3044	Soporte varilla cesta	Supporto cestini	Support for basket	Korbhalter	Support panier
27	ASS1317	Chimenea acero inox	Involucro camino	Envelope fire place	Kamin-Gehäuse	Enclos du foyer
28	70100052	Rejilla chimenea fundido	Griglia copricamino	Grill for fireplace	Grill für Kamin	Grill pour cheminée
29	TCR1051	Rejilla cromada	Retina cromata	Mesh	Filternetz	Grille
30	FCR0252	Cesta completa	Cestello completo	Basket	Korb	Panier