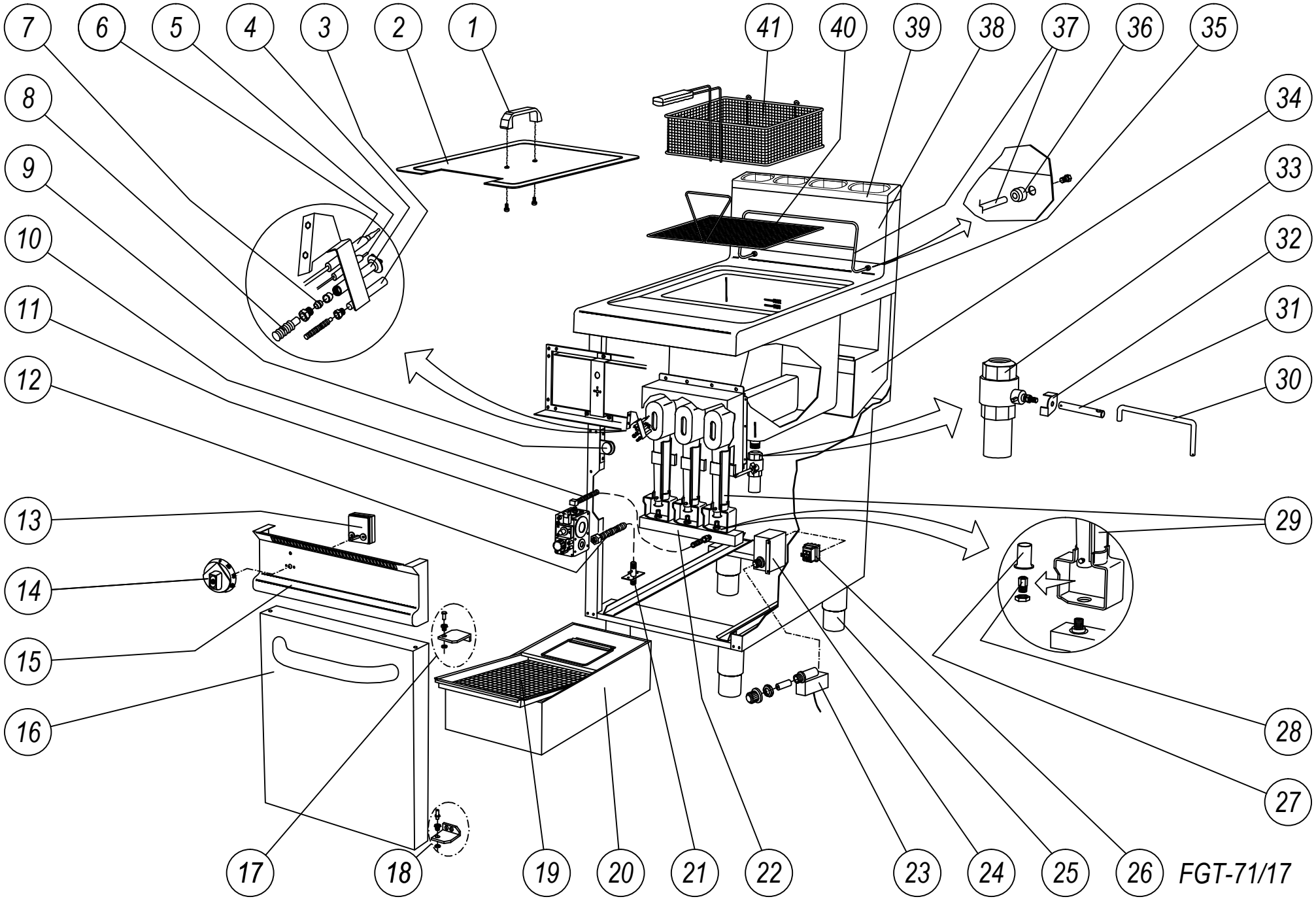
7
6
5
4
3
2
1
41
40
39
38
37
36
35
8
34
9
33
10
32
11
31
12
30
13
29
14
15
28
16
27
17
18
19
20
21
22
23
24
25
26
FGT-71/17

Modello FGT-71/17

Pos.	COD.	DESCRIZIONE	DESCRIPTION	BESCHREIBUNG	DESCRIPTION	DESCRIPCIÓN
1	ACQ0061	Maniglia coperchio	Cover handle	Deckelgriff	Poignée couvercle	Asa de tapa negra
2	SLV4250	Coperchio	Cover	Deckel	Couvercle	Tapa de acero
3	ACQ7008	Termopila	Thermopile	Thermosäulen	Pile thermoélectrique	termopila
4	ACQ7009	Pilota	Pilot	Zündflaenbrenner	Brûleur pilote	Piloto de tres vias
5	ACQ7542	Candela d'accensione	Ignitor	Zündkerze	Bougie d'allumage	Bujia de encendido
6	ACQ7017	Termocoppia	Thermocouple	Thermoelement	Thermocouple	termopar
7	Libreto técnico	Ugello pilota	Nozzle	Düse	Injecteur	Inyector piloto
8	ACQ8035	Tubo Ø 6	Pipe Ø 6	Rohr Ø 6	Tube Ø 6	Tubo de Ø 6
9	ACQ0053 SLV5810 5320006	magnete staffa dado cieco	Magnetic lock Stirrup Nut blind	Magnetverschluss Steigbügel Nuss	Fermeture magnetique Étrier Écrou	Iman + Soporte + Tuerca ciega
10	ACQ8047	Tubo Ø 12	Pipe Ø 12	Rohr Ø 12	Tube Ø 12	Tubo de Ø 12
11	ACQ7007	Corpo valvola	Valve body	Corpop-Ventil	Corps de vanne	Válvula 820NovaMv.
12	ACQ8034	Tubo Ø 16	Pipe Ø 16	Rohr Ø 16	Tube Ø 16	Tubo de Ø 16
13	ACQ6007	Termostato	Thermostat	Temperaturbe	Thermostat	Termostato de trabajo 195ºC
14	77400002	Manopola temperatura	Temperature knob	Temperaturknopf	Bouton de température	Mando termostato
15	ASS1308	Frontalino	Front	Front	L'avant	Embellecedor frontal
16	ASS1395 SLV5989 50144000	Porta Controporta Maniglia porta	Door Storm door Door handle	Tür Sturm Tür Turgriff	Porte Porte de tempête Poignée de porte	Puerta Contrapuerta Tirador acero puerta
17	SLV5836 ACQ0222 SLV5594 ACQ0223	Perno superiore cerniera Boccola per perno rotazione porta Cerniera sup. Dx - inf. Sx Dado blocc. boccola-perno rot. porta	Upper hinge pin Bushing for rotation pin port Hinge sup. Dx - inf. Sx Bloc nut. bush-pin rot. door	Obere Scharnierbolzen Die Buchse für Dreh Pin-Anschluss Hinge sup. Dx - inf. Sx Bloc Mutter. Busch-pin rot. Tür	Gond supérieur Douille pour une rotat. orifice de broche Sup Charnière. Dx - inf. Sx E'crou de bloc. buisson broches pour.porte	Pasador de bisagra superior Casquillo para pasador de giro Puerta Bisagra superior derecha inferior izquierda Tuerca bloqueada pasador puerta
18	SLV5593 ACQ0222 SLV5595 ACQ0223	Perno inferiore cerniera Boccola per perno rotazione porta Cerniera sup. Sx - inf. Dx Dado blocc. boccola-perno rot. Porta	Lower hinge pin Bushing for rotation pin port Hinge sup. Sx - inf. Dx Bloc nut. bush-pin rot. Door	Untere Scharnierbolzen Die Buchse für Dreh Pin-Anschluss Hinge sup. Sx - inf. Dx Bloc Mutter. Busch-pin rot. Tür	Broche inférieure de charnière Douille pour une rotat. orifice de broche Sup Charnière. Sx - inf. Dx E'crou de bloc. buisson broches pour.porte	Pasador de bisagra inferior Casquillo para pasador de giro Puerta Bisagra superior izquierda inferior derecho Tuerca bloqueada pasador puerta
19	ASS0045	Filtro olio	Filter mesh	Filternetz	Grille filtre	Filtro de aceite
20	ASS1040	Vasca raccogli olio	Oil collecting pan	Fettaufhangbehälter	Bac recuperation huile	Deposito recogida de aceite
21	ACQ8007	Raccordo tubo entrata gas	Gas inlet tube	Gaseinleitungsrohr	Tube d'entrée du gaz	Colector entrada de gas
22	ACQ8000	Rampa distribuzione	Ramp distribution	Ramp Vertrieb	Répartition de rampe	Rampa distribución gas
23	ACQ6300 ACQ6505	Accensione Cavo accensione	Ignition Power cable	Zündung Stromkabel	D'allumage Câble d'alimentation	Encendido con pila de 1,5v Cable de encendido
24	SLV5390	Supporto accensione piezo	Right support piezo ignition	Piezo-Zündung rechts unterstützen	Allumage piezo support droit	Soporte de encendido
25	ACQ0048	Ass. piedino	Foot	Fuss	Pied	Pata de acero inoxidable
26	ACQ6008	Termostato sicurezza	Safety thermostat	Temperaturbegrenzer	Thermostat de sécurité	Termostato de seguridad
27	ACQ7501	Boccola aria primaria	Primary air socket	Primärluft-Buchse	Prise d'air primaire	Tubo regulación de aire primario
28	Libreto técnico	Ugello bruciatore	Nozzle	Düse	Injecteur	Inyector quemador
29	ACQ7903	Bruciatore	Burner	Brenner	Brûleur	Quemador
30	TCR3006	Asta per apertura rubinetto	Auction opening tap	Auction Eröffnung Leitungswasser	Du robinet d'ouverture aux enchères	Varilla de apertura del grifo de vaciado aceite
31	ACQ7507	Prolunga per apertura rubinetto	Extension valve opening	Erweiterung Ventilöffnung	Ouverture de la soupape d'extension	Extensión varilla para apertura del grifo
32	SLV2431	Staffa blocca rubinetto	Valve block bracket	Ventilblock Halterung	Vanne de sectionnement étrier	Abrazadera del grifo vaciado
33	ACQ7600	Rubinetto scarico olio	Oil drain tap	Fettablasshahn	Robinet vidange huile	Grifo de desagüe aceite
34	ASS0914	Camino friggitrice	Fryer fire	Fritteuse Feuer	Friteuse feu	Tiro de chimenea
35	ASS1416	Piano vasca	Floor bath	Etagenbad	Bain de plancher	Cuba freidora
36	ACQ8004	Boccola supporto cestini	Support bushing baskets	Stützbuchse Körbe	Paniers douille de soutien	Boca embellecedor soporte cestas
37	ASB3044	Supporto cestini	Support for basket	Korbhalter	Support panier	Soporte cestas
38	ASS1317	Involucro camino	Envelope fire place	Kamin-Gehäuse	Enclos du foyer	Envolvente acero chimenea
39	70100052	Griglia copricamino	Grill for fireplace	Grill für Kamin	Grill pour cheminée	Rejilla de chimenea de fundido

40	TCR1051	Retina cromata	Mesh	Filternetz	Grille	Rejilla cromada apoyo cestas
41	FCR0252	Cestello completo	Basket	Korb	Panier	Cesta completa